Diese Informationen sind nur für Europa bestimmt (230 V / 240 V) und gelten nicht für Nordamerika !

grauschwarz/silber 220-240V

SEBO MADE IN GERMANY

SEBO AUTOMATIC X8

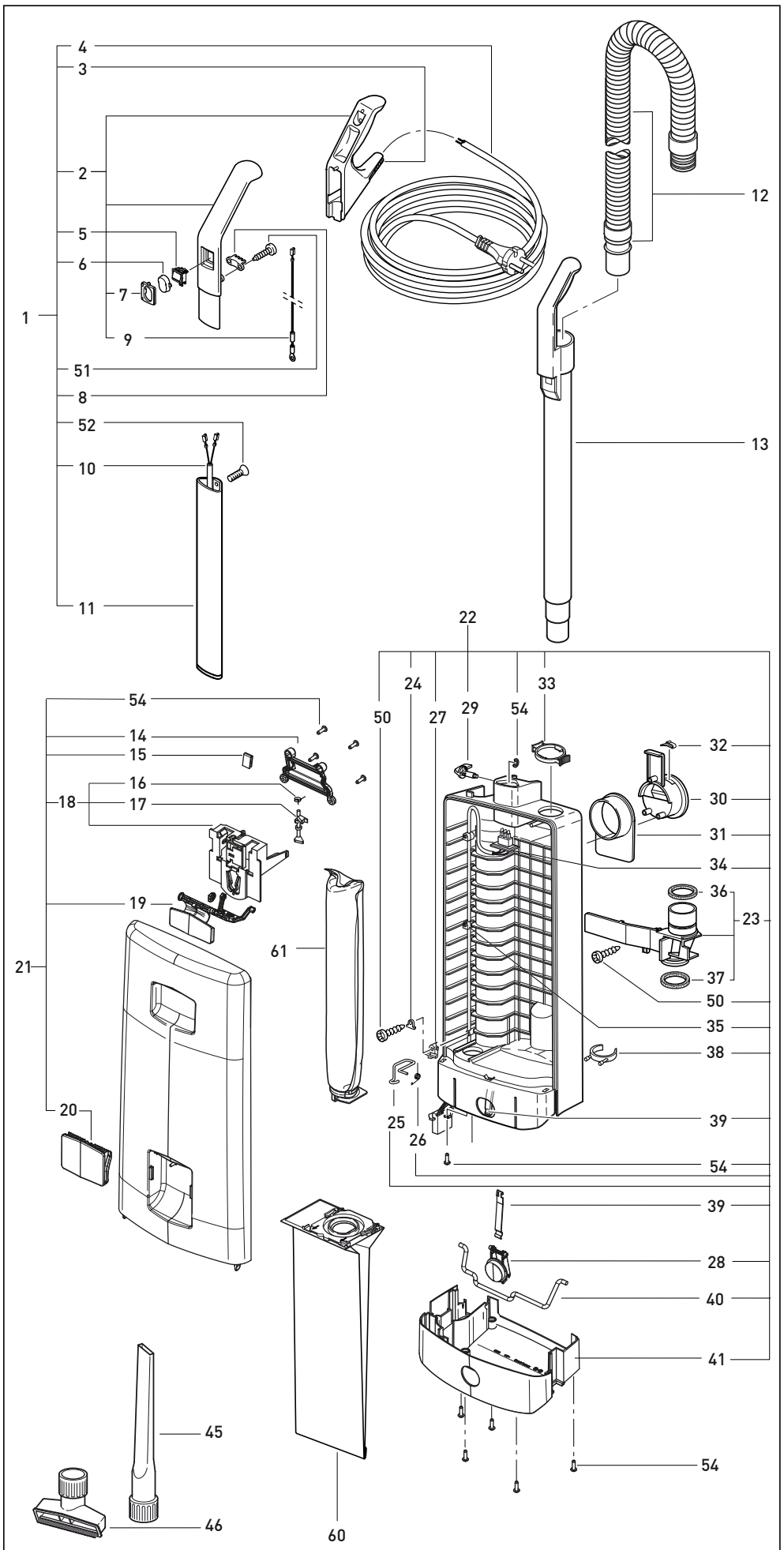

Art.-No. E06527C 03/2019

Pos.	Art.-Nr.	Benennung (DE)
1	5642GK	Stiel-Sebo X, gs/sb,komplett
2	5295ER	Griff X, grauschwarz, komplett (inkl. Pos. 7+10)
3	5359GS	Kabeltülle, grauschwarz
4	5260dg	Anschlussleitung mit Konturen-Stecker, grauschwarz
5	05113	Wippenschalter, 2-pol, Ersatzteil
6	5160sb	Schaltwippe, silber
7	5161gs	Schalterrahmen, grauschwarz
8	5162	Zugentlastungsschelle
9	5253-1	Antistatikleitung 2-polig
10	5216ER	Stielleitung 2-polig
11	5187	Stiel Sebo X
12	5040sb	Schlauch, komplett, silber
13	5045gs	Handsaugrohr,komplett,grauschw.
14	51059gs	Lagerdeckel, grauschwarz
15	5319	Blattfeder (Filterhalter)
16	5091	Drehfeder
17	5360	Sperrstift
18	5324	Filterhalter, komplett (inkl. Pos. 16+17)
19	51053sb	Schließhebel, silber
20	51052sb	Griffhaube, silber
21	51051GSSB	Deckel,komplett,grauschwarz/silber
22	51050GSSB	Filtergehäuse, kpl.,grauschwarz/silber
23	5380GS	Abdeckung,komplett,grauschwarz (inkl. Pos. 36+37)
24	1073	Lasche
25	5208	Sicherungsbügel
26	5210	Drehfeder
27	5164	Zugentlastung X
28	51003sb	Entriegelungstaste,si lber
29	1859sb	Exzenterhebel, silber
30	5721gs	Kabelhakenaufnahme, grauschwarz
31	5703gs	Kabelhaken, grauschwarz
32	5146	Kabelhakenfeder
33	5424SB	Sicherungsring, silber
34	5217ER	Innenleitung 2-polig
35	5266	Kabelschelle
36	5842	Dichtring 54x44x6
37	5289	Dichtring für Abdeckung
38	1823gs	Zubehörclip, grauschwarz
39	5084	Blattfeder (Verriegelung)
40	5083	Verriegelungsstange
41	51002gs	Stoßschutz, grauschwarz
45	1092gs	Fugendüse, grauschwarz
46	1491gs	Polsterdüse, grauschwarz
50	0102ER	Linsenblechschraube F 3,9x13
51	0103ER	Linsenblechschraube C 3,9x16
52	0129ER	Taptite 2 M 4x12
53	0161ER	Sicherungsscheibe 4
54	01036ER	Linsenkopfschraube 4x14, Torx 20
60	5093ER	SEBO Filterbox X
61	5036ER	Micro-Hygienefilter X

Diese Informationen sind nur für Europa bestimmt (230 V / 240 V) und gelten nicht für Nordamerika !

grauschwarz/silber 220-240V

SEBO MADE IN GERMANY

SEBO AUTOMATIC X8

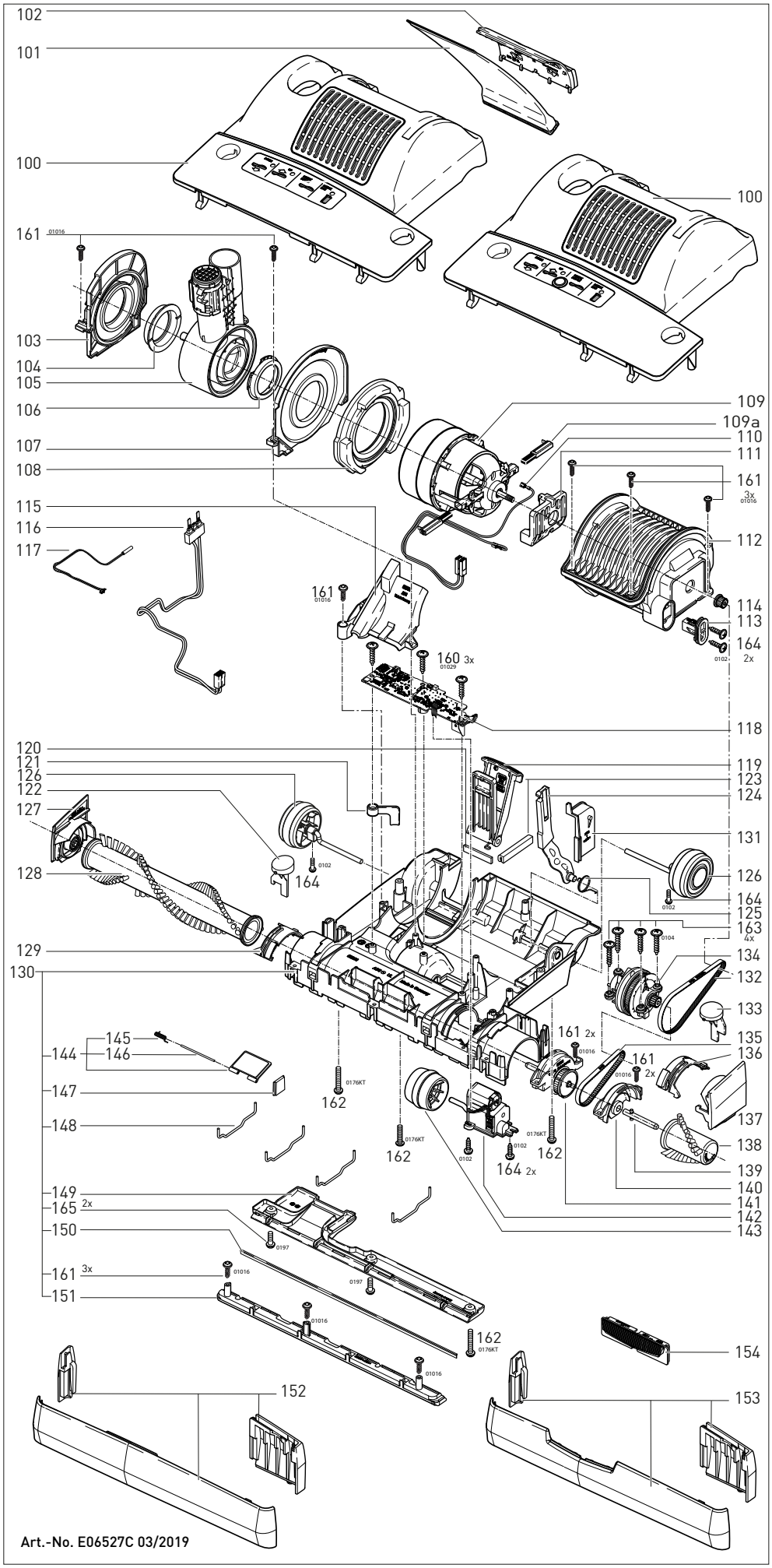

Pos.	Art.-Nr.	Benennung (DE)
100	52122gsSE	Oberteil X8 Standard,grauschwarz
101	52038ER	Abluftfilter
102	52029GS	Abluftfilterdeckel,kpl.,grauschw.
103	52018ER	Gelenklager rechts, komplett
104	5101	Gelenklagerbuchse
105	52023ER	Gelenk X-2017, komplett
106	5717	Buchse
107	52020	Gelenklager links
108	52014	Motorlagerdichtung AMETEK
109	52043	Gebläsemotor 220-240V,890 Watt
109a	05140S	Satz Motorkohlen
110	52040ER	Leitungssatz Motor
111	50382	Stützgummi Ametek-Motor
112	52059	Motortopf
113	52011ER	Riemenspannung, komplett
114	5462	Motorritzel
115	52115ER	Saugkanalabdeckung
116	52199ER	Litzensatz Gelenk, inkl. Flachsteckaufnahme
117	52103	Reedschalter Gelenklager X-2017
118	5871ER	Leiterplatte X-2017, 220-240V
119	52009OR	Rastpedal X-2017, komplett
120	52052	Filzstreifen
121	52054	Kabelhalter
122	52034gs	Ausrückknopf, rechts, grauschw.
123	52112	Puffer Motortopf
124	52021ER	Gelenkarm X-2017
125	5107-1	Drehfeder Gelenkarm
126	52102gs	Laufrolle mit Achse, grauschwarz
127	52031GS	Bürstenlager rechts, X7/8
128	5290ER	Rundbürstensatz X8/XP20, blau
129	52033ER	Ausrückring, rechts, mit Feder
130	52196GS	Unterteil X8/XP 20, grauschwarz inkl. Pos. 120 und 123 ohne Stoßbandage
131	5112sw	Abdeckkappe
132	5463	Zahnriemen 2MR-310-6
133	52224gs	Ausrückknopf links X8,grauschw.
134	52198ER	Sensor X8/XP 20/XP 30
135	5110	Zahnriemen 219 3M HTDII-6
136	52248ER	Ausrückring links X8/XP 20/30, mit Feder
137	52134GS	Bürstenabdeckung, links, X8
138	5815ER	Randbürste X8/XP 20/30
139	5246	Wellenverlängerung
140	52131	Dichtungslager
141	52121	Bürstenlager, links X8/XP 20/30
142	5060ER	Stellgetriebe X-2017, AK 135mm
143	5174gs	Stellrolle, grauschwarz
144	51720R	Verschlussklappe, komplett
145	5304	Drehfeder, Verschlussklappe
146	5303	Lagerstift
147	5155gs	Verschleißplatte, grauschwarz
148	5402	Haltebügel, lang
149	52120GS	Bodenleiste hinten, komplett
150	5400-2	Dichtlippe 359,5mm
151	52118gs	Bodenleiste vorne
152	52202gs	Stoßbandage X8,Standard,3-teilig
160	01029ER	Linsenblechschraube C2,9x13
161	01016ER	AMTEC-Schraube 4,0x16 TORX 20
162	0176KT	Linsenschraube AM4x30
163	0104ER	Linsenblechschraube C 3,9x25
164	0102ER	Linsenblechschraube F 3,9x13
165	0197ER	Bodenblechschraube M4x12 Z1